COUNTRY R LX INTUBE II

RAHMENKENNUNG: ABU002A

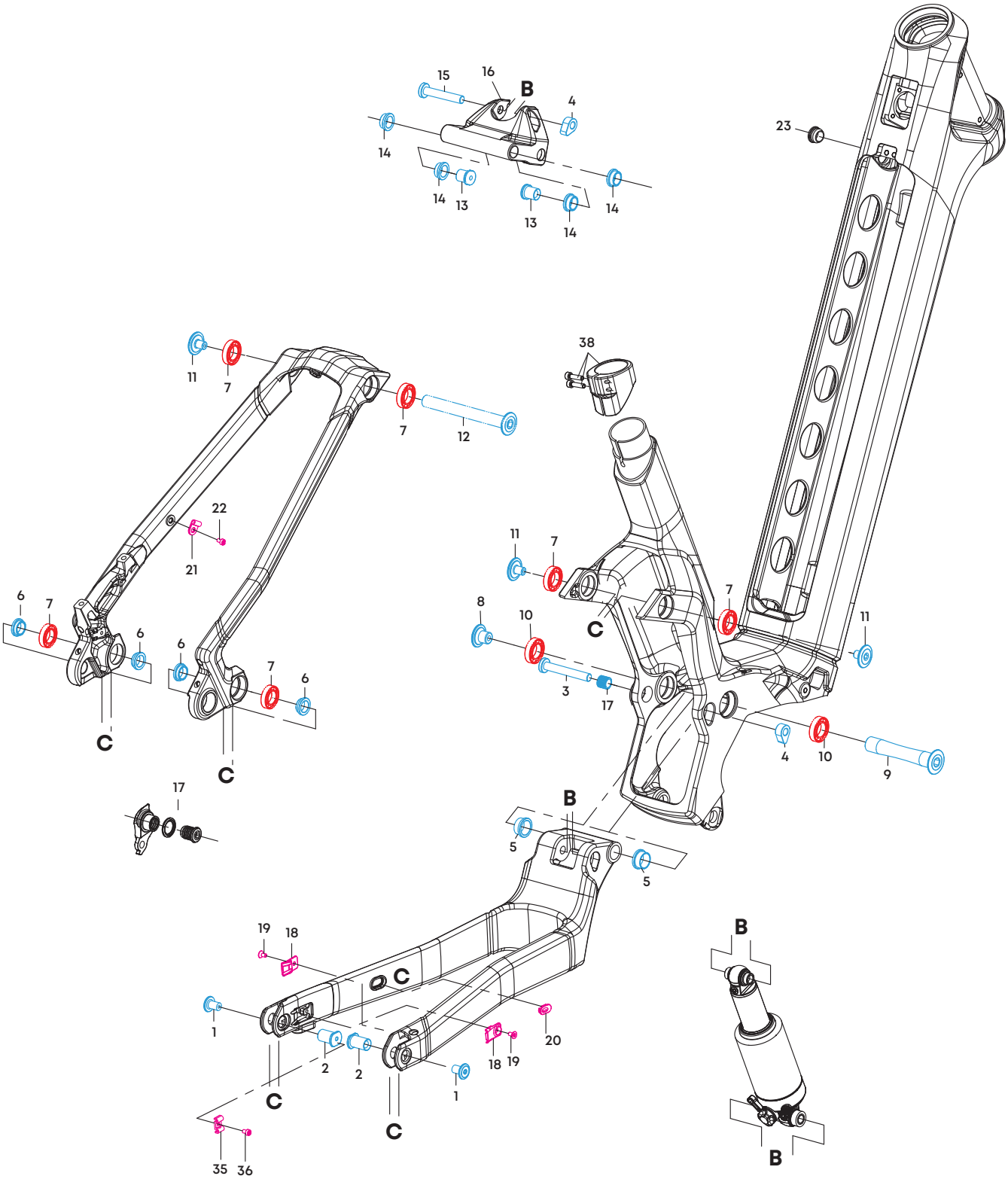

Nr.	Art.-Nr.	Bezeichnung	Detailinformation	Torque / Nm	Anzahl
1	7033000764	Schraube BT-072	M8 x P1.0 x 12L	T30	2
2	7033000765	Bolzen BT-073	12D x 8L		2
3	7033000753	Bolzenschraube BT-199	8D x 55L - M8		1
4	7033000807	Mutter NUT-029B	M8 x 8L		2
5	7033000794	U-Scheibe EBW-01	15D x 20D x 3T		4
7	7033000795	U-Scheibe SW-030	12D x 17D x 1.5T		4
9	7033000796	U-Scheibe SW-031	12D x 17D x 1T		2
10	7033000767	Bolzen MPA-016	15D x 81.5L		1
12	7033000766	Schraube BT-081	M10 x P1.25 x 14.6L		1
13	7033000754	Schraube BT-198	M8 x P1 x 9L / 23.6D*3.8T		2
15	7033000755	Schraube BT-197	M8 x P1 x 9L / 23.6D*3.8T/18D*2.5T		1
16	7033000756	Bolzen MPA-020	12D x 105.5L		1
17	7033000757	Bolzen BT-196	12D x 12L		2
18	7033000811	Hülse SHIM-031	12D x 9.6 L		4
20	7033000779	Schraube BT-178	8D x 47L - M8		1
21	7033000758	Bolzenschraube BT-195	15D x 26.5L / M15*P1.5*12MM		1
6	7033000592	Schaltauge	UDH Schaltauge - schwarz		1
8	7033000474	Kugellager	6801V-2RS 21D x 12D x 5W		4
11	7033000475	Kugellager	3802V-2RD 24D x 15D x 7W		2
14	7033000479	Kugellager	6802V-2RS 24D x 15D x 5W		4
22		Federbein Aufnahmen			1
26	7033000397	Rahmenstopfen	Schlüsselloch CAP-040		1
31	7033000065	Sattelstützklemme	Procraft - Country R LX		1
32	7033000160	Kabelführung	Bremsseite / Kettenstrebe links		1
	7033000505	Schmutzschutz	Kettenstrebenbrücke		1
	7033000400	Kettenstrebenschutz	CSP-099 Selbstklebend		1